Rysunek koncepcyjny wiaty rowerowej

WIDOK Z BOKU

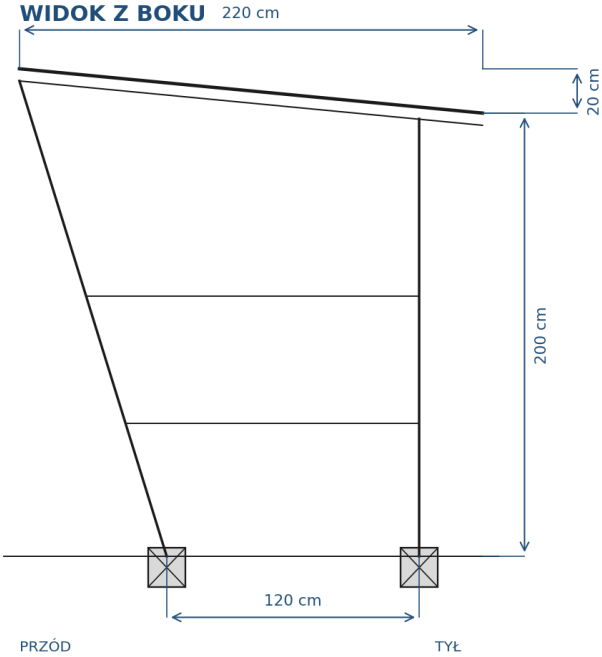

WIDOK OD FRONTU

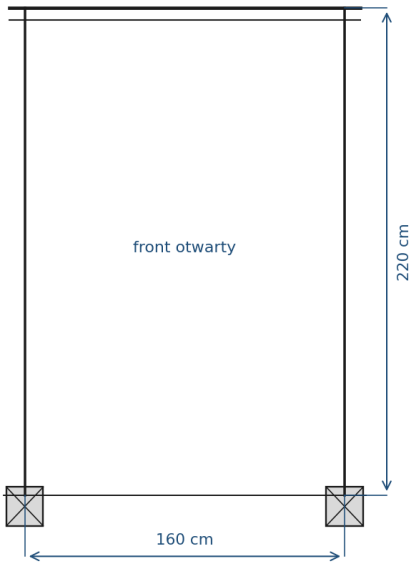

RZUT Z GÓRY

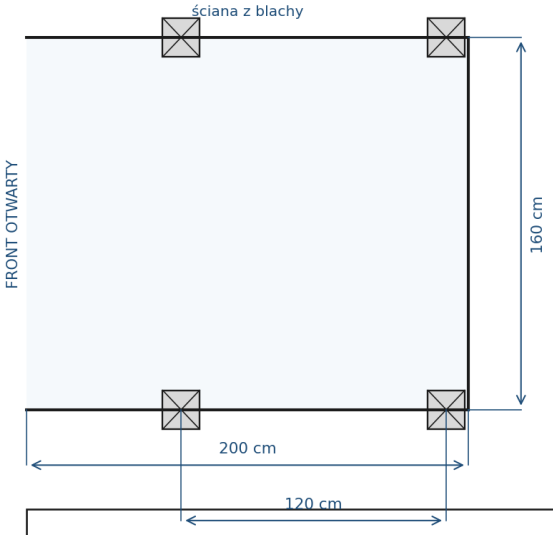

ZAŁOŻENIA DO WYCENY

1. Wszystkie wymiary podano w cm.
2. Konstrukcja z profili stalowych zamkniętych.
3. Dach jednospadowy i 3 ściany z blachy.
4. Front wiaty pozostawiony otwarty.
5. Mocowanie do 4 stóp fundamentowych.
6. Przekroje, kotwy i stopy dobiera Wykonawca.
7. Wymiary sprawdzić w terenie.
8. Liczba jednakowych wiat: 3 szt.

OTBS Sp. z o.o. / WM os. Ogrody 35/5 **WIATA ROWEROWA - 3 SZT.**	Jednostka: cm Skala: schematyczna
Rysunek koncepcyjny do zapytania ofertowego	Załącznik nr 1